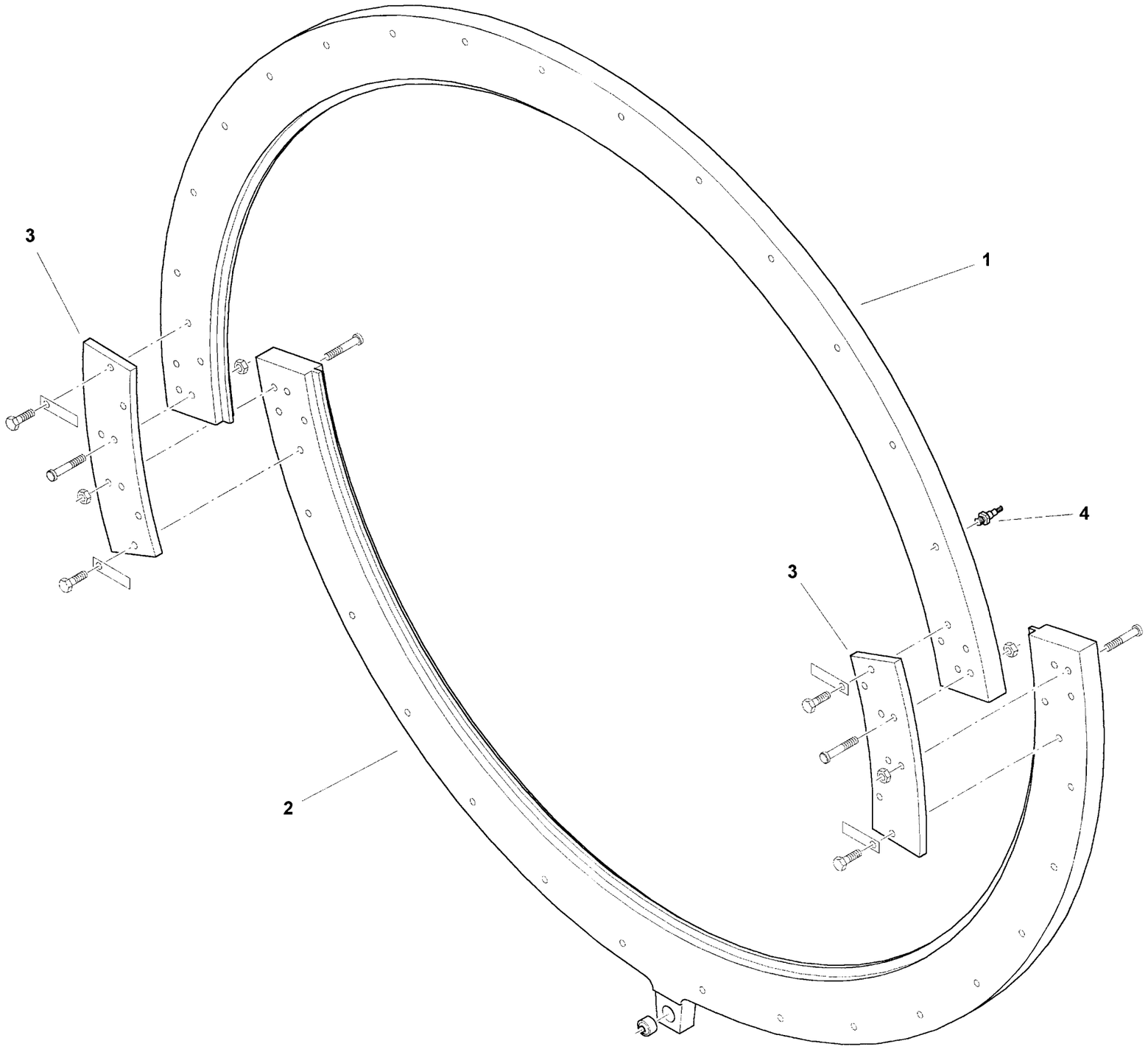

	REV. REV.	DESCRIZIONE DESCRIPTION	**Nuovo Pignone** FIRENZE	TITOLO - TITLE **ADJUSTMENT RING**	ITEM **0705**	LING.-LANG. **A**
					N° **0705-0066100**	TAV.-SH. **1/1**